32 108 DC3 **ATRIO ΜΊΚΤΗΣ ΜΕ ΕΝΑ ΜΟΧΛΌ ΧΕΙΡΙΣΜΌΥ ΜΈΓΕΘΟΣ Μ**

ΠΕΡΙΓΡΑΦΉ ΠΡΟΪΌΝΤΟΣ

- Χρώμα: supersteel
- τοποθέτηση μιας οπής
- GROHE SilkMove με κεραμικό μηχανισμό 28 mm
- Φινίρισμα GROHE Long-Life
- σύστημα ταχείας εγκατάστασης
- tubular C-spout with ball-joint mousseur
- σετ αυτόματης βαλβίδας 1 1/4"
- εύκαμπτοι σωλήνες σύνδεσης

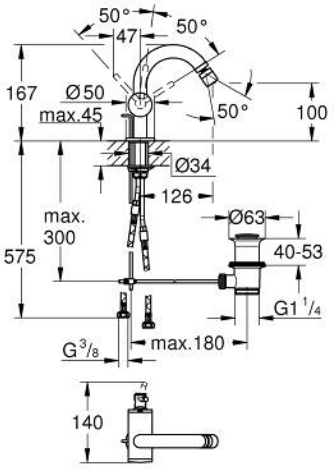

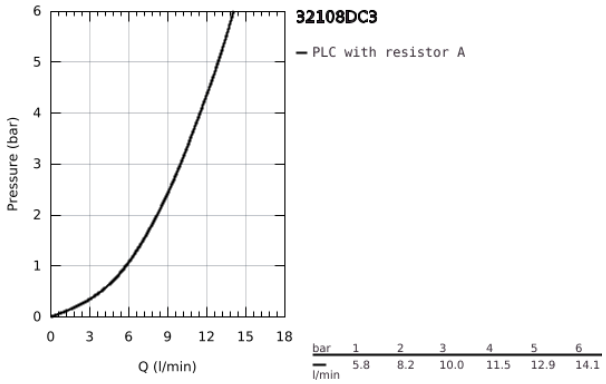

32 108 DC3 **ATRIO ΜΊΚΤΗΣ ΜΕ ΕΝΑ ΜΟΧΛΌ ΧΕΙΡΙΣΜΌΥ ΜΈΓΕΘΟΣ Μ**

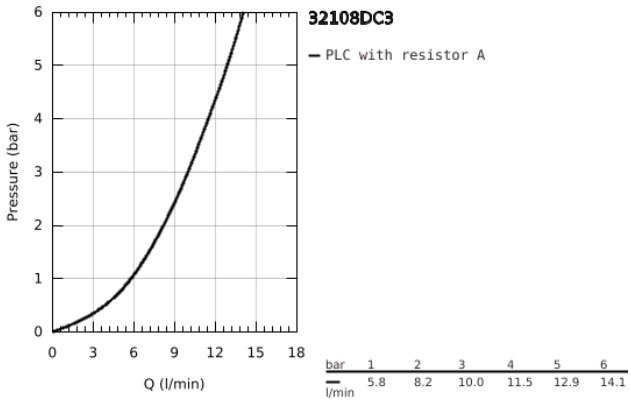

bar	1	2	3	4	5	6
l/min	5.8	8.2	10.0	11.5	12.9	14.1

32 108 DC3 **ATRIO ΜΊΚΤΗΣ ΜΕ ΕΝΑ ΜΟΧΛΌ ΧΕΙΡΙΣΜΌΥ ΜΈΓΕΘΟΣ Μ**

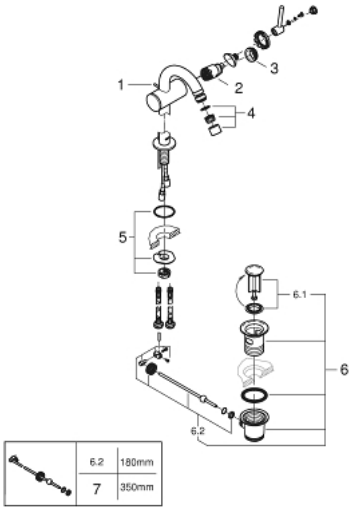

ΑΝΤΑΛΛΑΚΤΙΚΆ , Απριλίου 2017 – τώρα

1: Ράβδος έλξης (Αριθμός ανταλλακτικού 65196EN0)

2: Μηχανισμός (Αριθμός ανταλλακτικού 46963000)

3: Δακτύλιος στερέωσης (Αριθμός ανταλλακτικού 07419000)

4: Φίλτρο ροής (Αριθμός ανταλλακτικού 06574DC0)

5: Σετ Στήριξης άξονα (Αριθμός ανταλλακτικού 48409000)

6: Βαλβίδα 1 1/4" (Αριθμός ανταλλακτικού 28910DC0)

6.1: Πώμα αυτόματης βαλβίδας (Αριθμός ανταλλακτικού 07182DC0)

6.2: Σετ οριζόντιας βέργας (Αριθμός ανταλλακτικού 07052000)

7: Σετ οριζόντιας βέργας (Αριθμός ανταλλακτικού 07341000)*

* Προαιρετικά εξαρτήματα