38 564 000 **SKATE AIR ΠΛΑΚΕΤΑ ΕΝΤΟΙΧΙΣΜΕΝΟΥ ΚΑΖΑΝΑΚΙΟΥ**

ΠΕΡΙΓΡΑΦΗ ΠΡΟΪΟΝΤΟΣ

- Χρώμα: chrome
- for start stop actuation
- for pneumatic discharge valve
- vertical installation
- 156 x 197 mm
- κατασκευασμένο από ABS
- Φινίρισμα GROHE Long-Life
- GROHE Water Saving - Less water, perfect flow

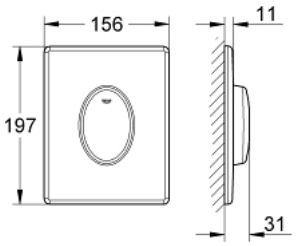

38 564 000 **SKATE AIR ΠΛΑΚΕΤΑ ΕΝΤΟΙΧΙΣΜΈΝΟΥ ΚΑΖΑΝΑΚΙΟΥ**

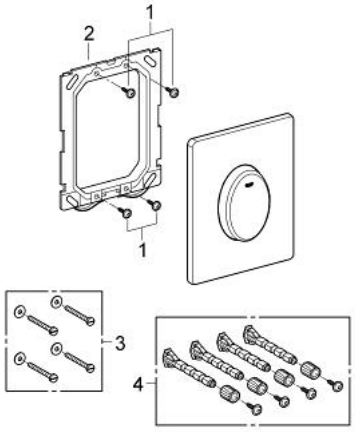

ΑΝΤΑΛΛΑΚΤΙΚΆ , Απριλίου 2013 – τώρα

1: Βίδα (Αριθμός ανταλλακτικού 6636200M)

2: Πλαίσιο συγκράτησης (Αριθμός ανταλλακτικού 43207000)

3: Σετ στήριξης (Αριθμός ανταλλακτικού 4308500M)*

4: Σετ στήριξης (Αριθμός ανταλλακτικού 4215800M)*

* Προαιρετικά εξαρτήματα