38 808 SH0 **SURF ΠΛΑΚΕΤΑ ΕΝΕΡΓΟΠΟΊΗΣΗΣ**

ΠΕΡΙΓΡΑΦΉ ΠΡΟΪΌΝΤΟΣ

- Χρώμα: alpine white
- manual activation for urinal
- σετ για τελική τοποθέτηση
- for Rapido U or Rapido UMB
- 116 x 144 mm
- mechanical functional cartridge
- flow pressure min 0.5 bar
- operating pressure max 6 bar
- 1.0 - 6.0 adjustable
- χαμηλού θορύβου (ομάδα II σύμφωνα με τις Γερμανικές προδιαγραφές θορύβου)

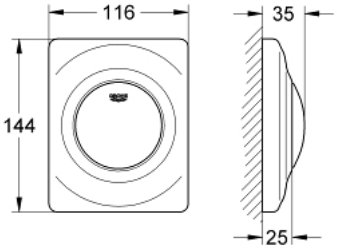

38 808 SH0 **SURF ΠΛΑΚΕΤΑ ΕΝΕΡΓΟΠΟΊΗΣΗΣ**

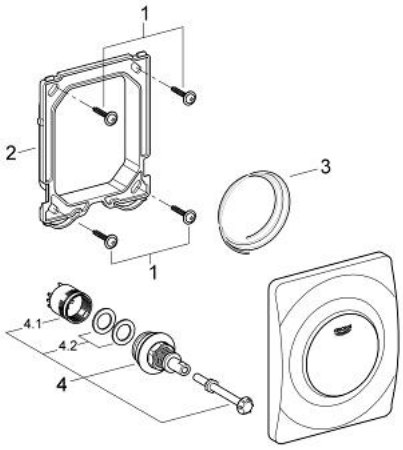

ΑΝΤΑΛΛΑΚΤΙΚΆ , Αυγούστου 2012 – τώρα

1: Βίδα (Αριθμός ανταλλακτικού 6636200M)

2: Πλαίσιο συγκράτησης (Αριθμός ανταλλακτικού 66845000)

3: Spring, 5 pcs. (Αριθμός ανταλλακτικού 4309700M)

4: Μηχανισμός (Αριθμός ανταλλακτικού 42354000)

4.1: Σετ O-rings στεγανοποίησης (Αριθμός ανταλλακτικού 4271500M)

4.2: Δακτύλιοι τοποθέτησης (Αριθμός ανταλλακτικού 4282000M)